Für diese Zeichnung behalten wir uns alle Rechte vor / We reserve all rights to this drawing

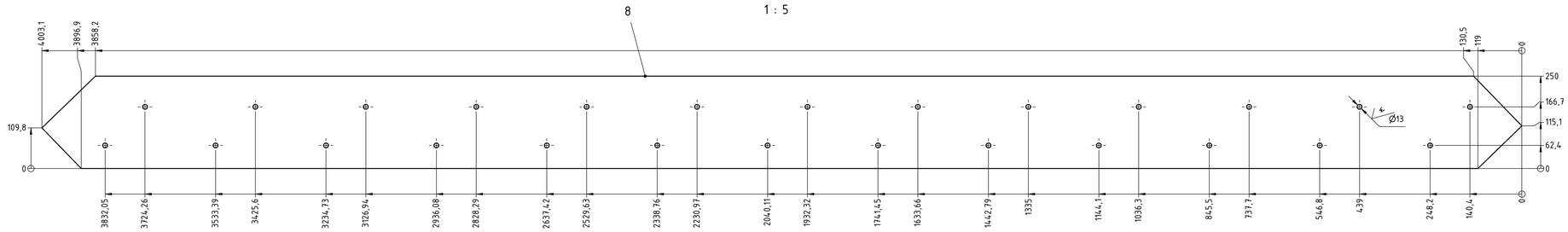

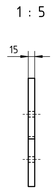

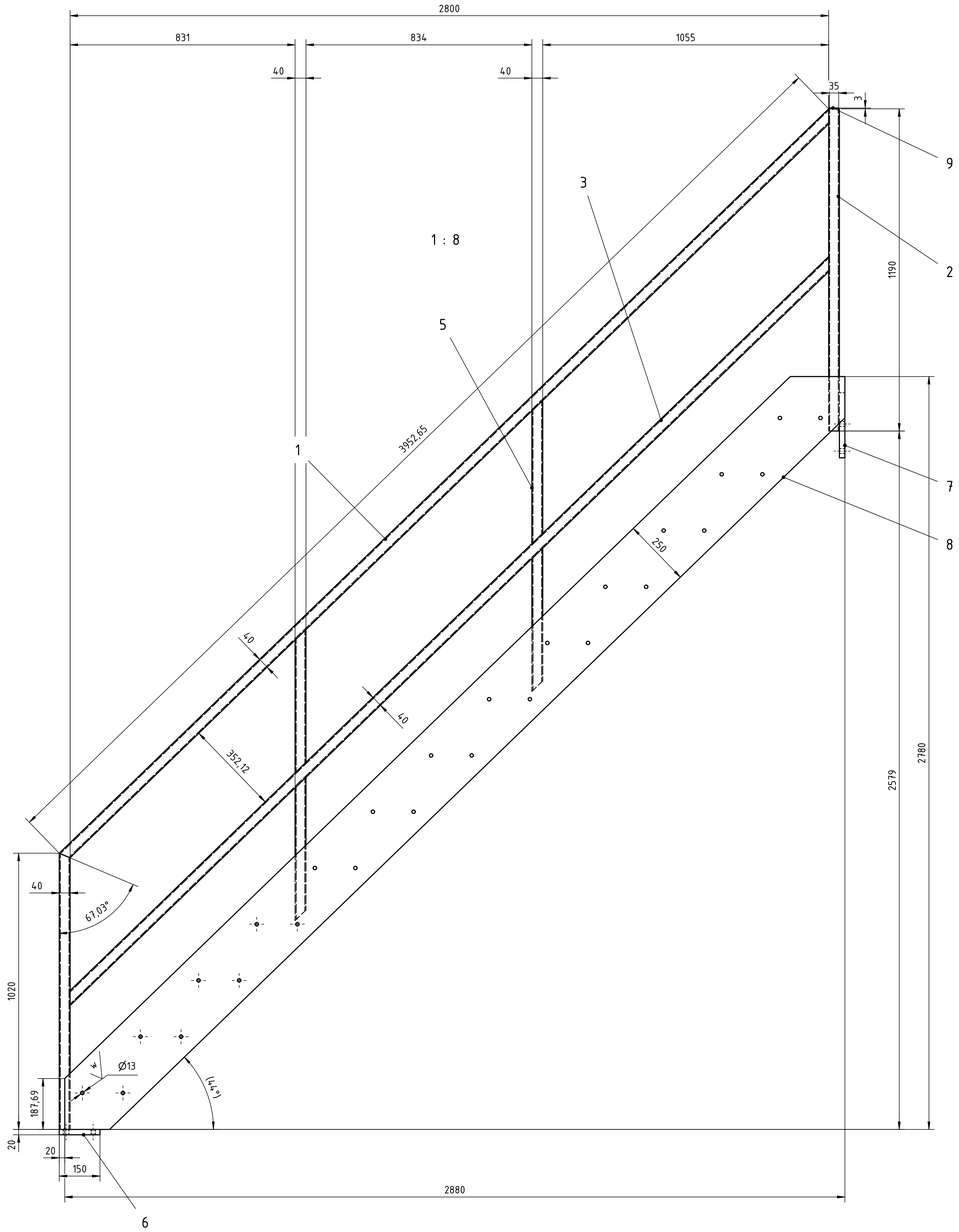

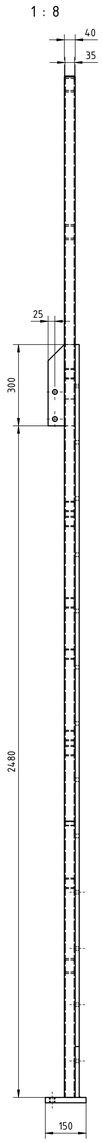

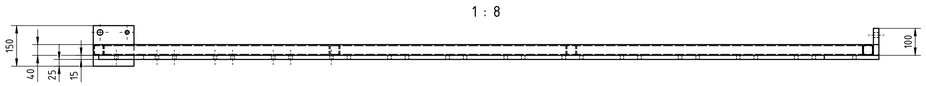

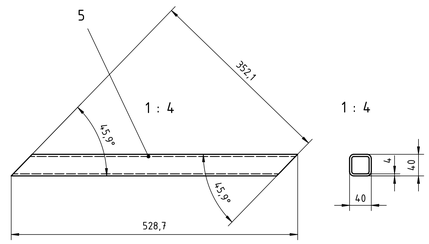

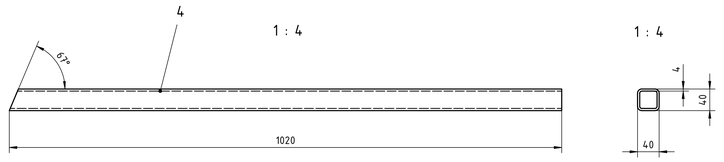

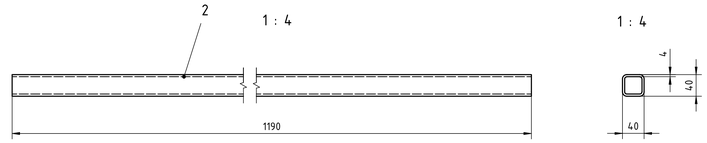

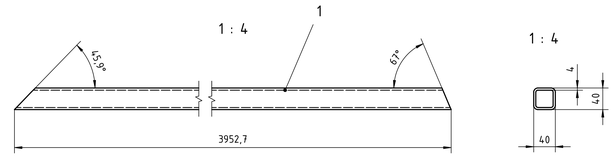

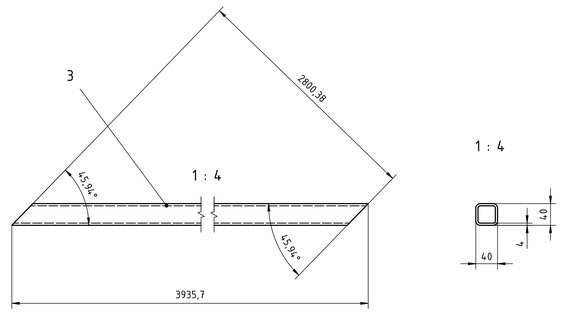

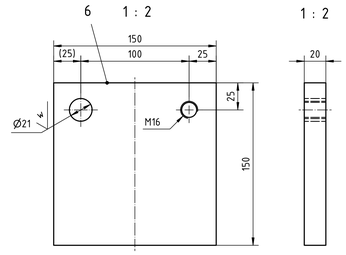

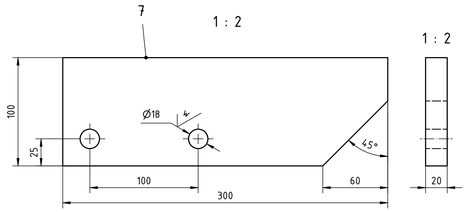

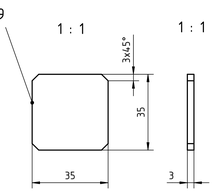

Schweißnähte a=4
Bewertungsgruppe C nach DIN EN ISO 5817
Allgemeintoleranzen nach DIN EN ISO 13920-BF

Stück/Quant.	Benennung/Title	Abmessung/Dimension	LS Nr./Ser.#	Werkstoff/Material	DIN/EN/ISO Type	Gewicht/Weight	Bemerkung/Note
1	Blech		9	S355JR		0,026	
1	Blech		8	S355JR		110,71	
1	Blech		7	S355JR		4,247	
1	Blech		6	S355JR		3,455	
4	Vierkantrohr		5	S355JR	DIN 59411	8,228	
1	Vierkantrohr		4	S355JR	DIN 59411	4,247	
1	Vierkantrohr		3	S355JR	DIN 59411	16,36	
1	Vierkantrohr		2	S355JR	DIN 59411	4,996	
1	Vierkantrohr		1	S355JR	DIN 59411	16,473	

Ver./Rev.	Änderung/Title	Datum/Date	Name

Änderungsverlauf/Revision history

Kundenartikelnummer/Verbauung
Customer item number/Usage

Allgemeintoleranzen
Permissible general tolerances
DIN ISO 2768-mK

Toleranzung/Tolerancing
SIZE ISO 14405 ISO 8015

Schutzvermerk beachten
Observe copyright
ISO 16016

Kantenbruch/Edges
ISO 13715

Werkstoff
Material: S355JR

Fertiggewicht
Finished weight: 171,848 kg

Benennung/Title/Dénomination/Denominación/Denominazione/...
Treppe
stair
escalier
escalera

	Datum Date	Name Name
Ansprechpartner Contact person		BR
Freigegeben Released	31.03.2025	BR
Angelegt Created	31.03.2025	BR

Bültmann
Partners in know-how
+49 2394 18-0
www.bueltmann.com

Zeichnungs Nr./Drawing No.: Z24013-010.003
Blatt Sheet: 1
Blattanz. Sheets: 1
Revision Revision: 0
Erst. 05.09.2024 Bearb. 07.09.2024 Änderung

Für diese Zeichnung behalten wir uns alle Rechte vor / We reserve all rights to this drawing